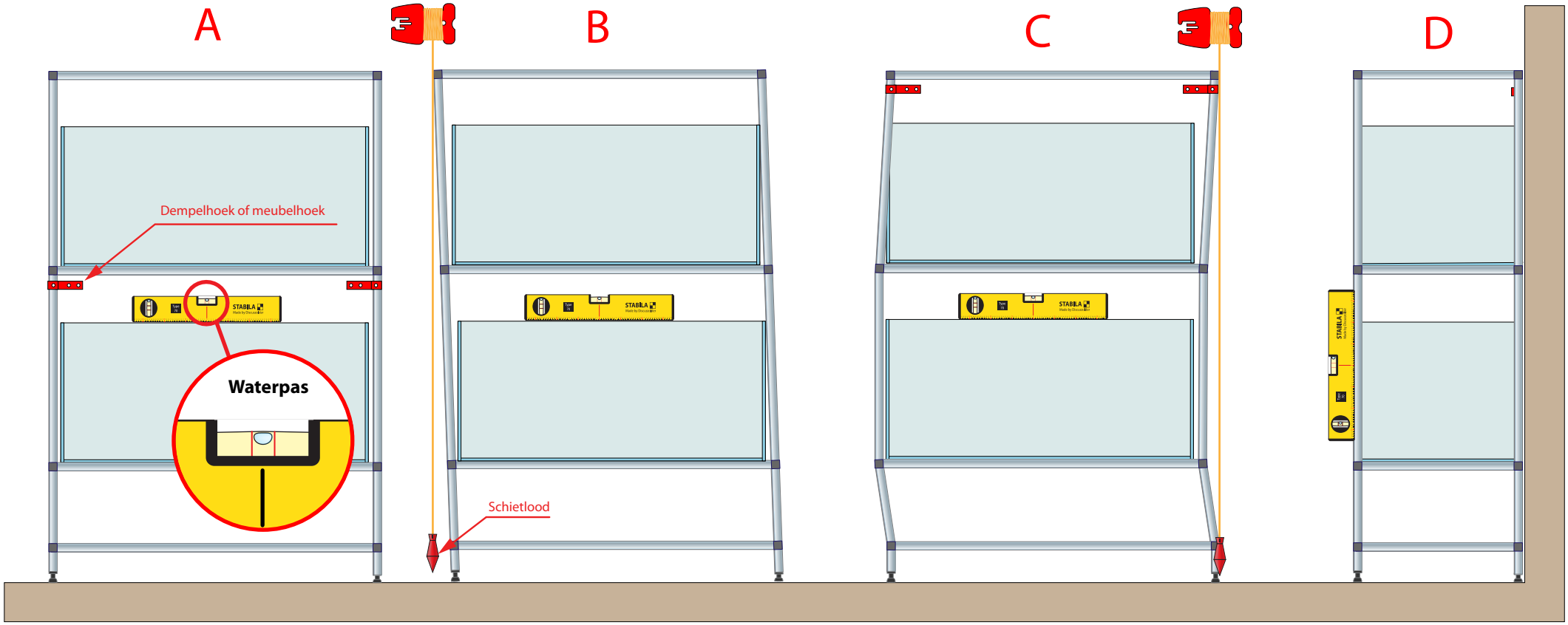

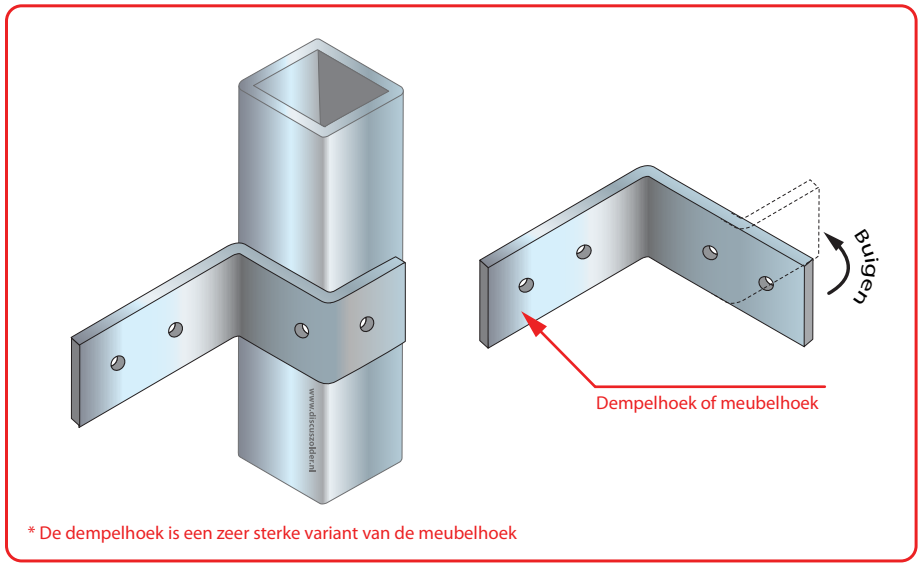

* De dempelhoek is een zeer sterke variant van de meubelhoek

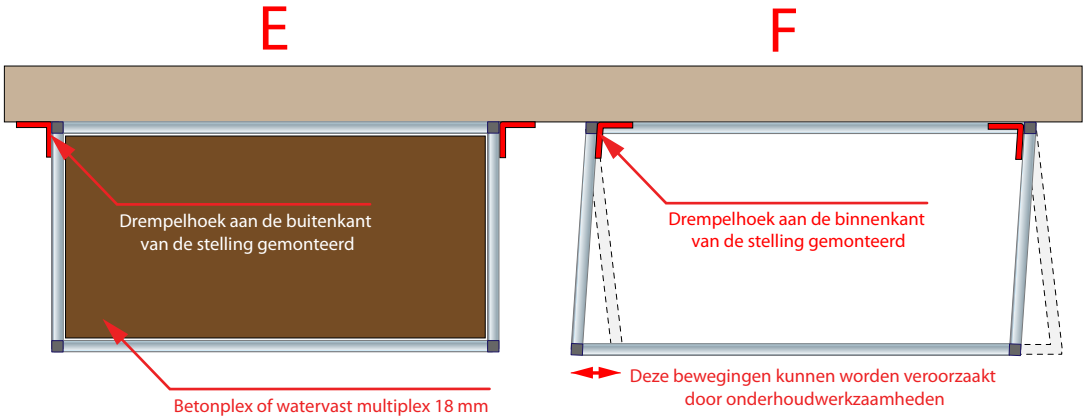

Aquariumstelling bevestigen aan de muur

DiscusZolder.nl

Alle maten in mm

12-08-2018

versie B

Ernö Dobronyi
Joseph Haydnlaan 38
2394GM Hazerswoude Rijndijk
Telefoon: 071-3414784
E-mail: e.dobronyi@kpnplanet.nl
Website: www.discuszolder.nl